План

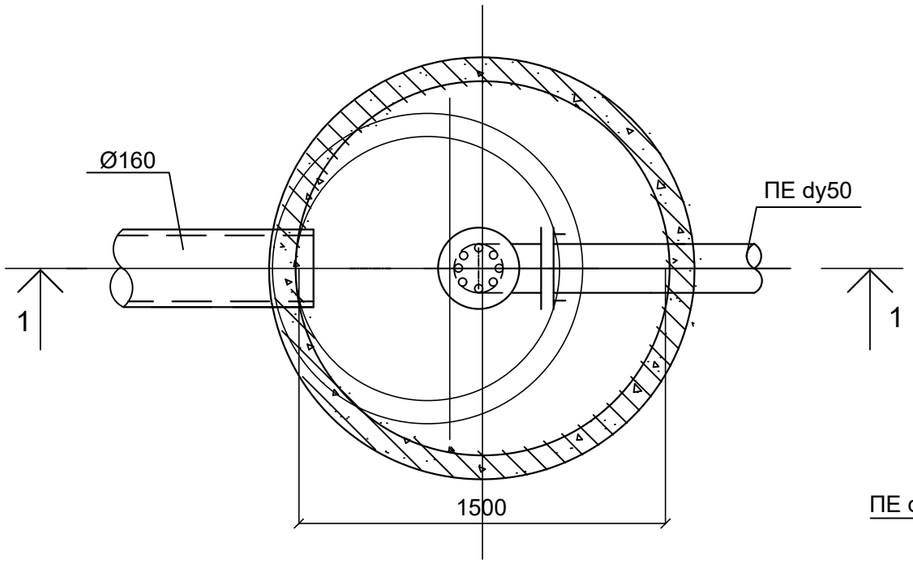

Розріз 1-1

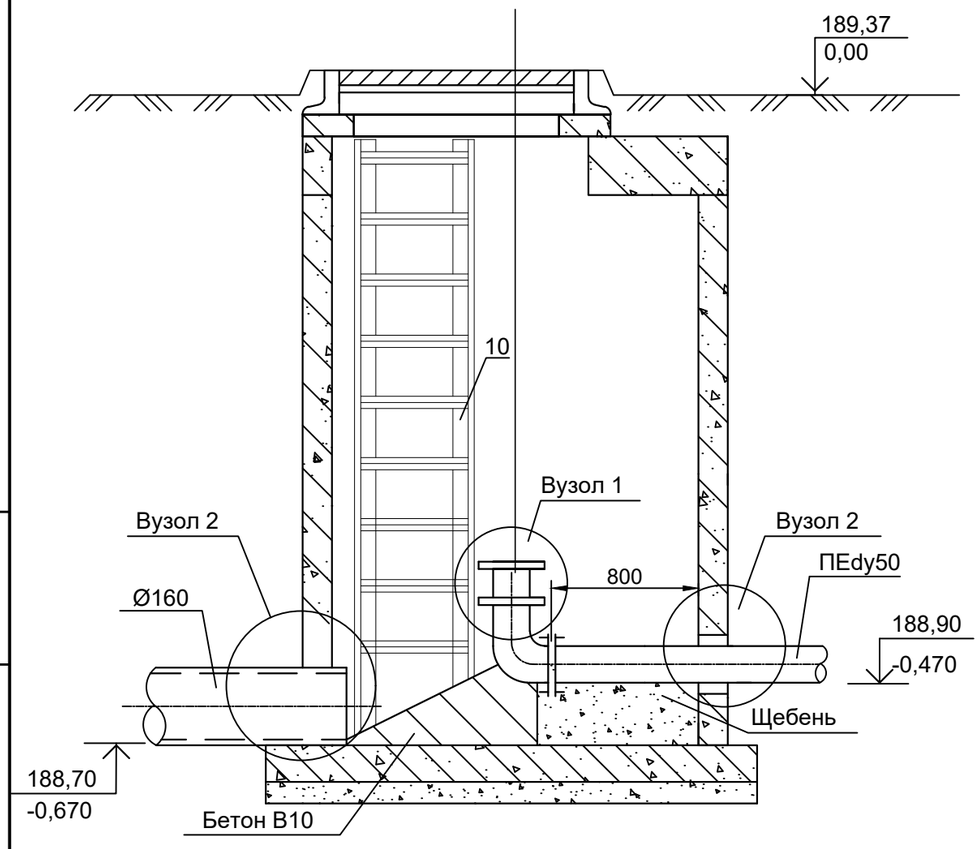

Вид А

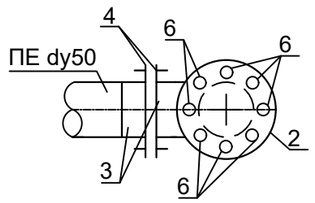

Вузол 1

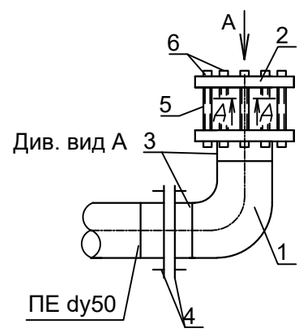

Вузол 2

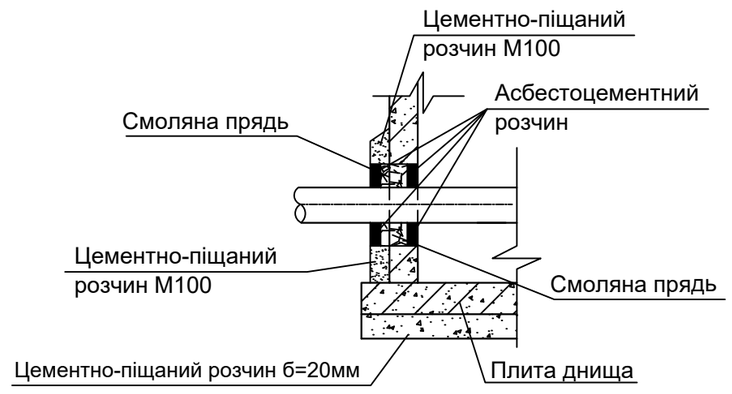

Специфікація

Поз.	Обозначение	Наименование	Кол.	Масса ед.,кг	Примеч.
1	ДСТУ Б.2.7-151:2008	Відвід зварний ПНД СО11090	2		шт
2		Заглушка чавунна фланцева Ø40			
3	ДСТУ Б.2.7-151:2008	Втулка під сталевий фланец В Ø40	6		шт
4		Прокладки плоскі еластичні	2		шт
5	ДСТУ 7798	Болт М16х260	16		шт
6	ДСТУ 5915:2009	Гайка М16	16		шт
7	ДСТУ Б.2.7-96:2000	Бетон В10	0,13		м3
8	ДСТУ Б.2.7-75:98	Щебінь	0,26		м3
9	тип "Т"	Люк тип "Л"	1		шт
10	Д-1	Драбинка	1		шт

1. Збірні елементи колодязя-гасіння напору див. таблицю колодязів.
2. Всі збірні елементи встановлюються на цементний розчин 1:2 товщиною 10мм.
3. Вузол 2 виконувати згідно з т.пр. 902-09-22.84.
4. Між бетонним упором и коліном покласти 2 пласти руберoїда.
5. Приямок під фланцеве з"єднання заповнити щебнем фракцій 20:40 мм до верху напорної труби

Зм.	Кільк.	Арк.	№док.	Підпис	Дата
Директор		Жига			
ГАП		Жига			
Виконав		Яковюк			
Перевірив		Шубін			

- ЗВК

Реставрація пам"ятки національного значення
костелу та дзвінниці в м. Любомль по вул. Костельна,16
(1 черга будівництва)

Зовнішні мережі каналізації

Стадія	Аркуш	Аркушів
РП	5	

Колодязь гасіння напору.План.
Розріз 1-1. Вузол 1. Вузол 2. Вид А

ПРОЕКТ СЕРВІС
м. Луцьк
КС АРХІТЕКТОРА Серія А А №002989

Замість інв.№
Підпис і дата
Інв.№ ориг.